INTERGAS®

Kombi Kompakt HReco

Onderdelenboek

Januari 2013

Inhoud

Voorwoord	3
Leveringsprogramma	4
Servicekoffer	5
Schermplaatset	6
Montagebeugel	6
Onderaansluitset	8
Bovenaansluitset	10
Mantel	12
Warmtewisselaar waterzijdig	14
Rookgas/condensafvoer	16
Gasstraat (ventilator met losse venturi)	18
Gasstraat (ventilator met geïntegreerde venturi)	20
Branderunit	22
Branderautomaat Kompakt HReco	24
Bedradingen Kompakt HReco	26

Voorwoord

Voor u ligt het onderdelenboek van de Intergas Kompakt HReco gaswandketels.
Middels afgebeelde montagetekeningen (exploded views) wordt inzicht gegeven in de opbouw van alle Intergas Kompakt HReco modellen.

De onderdelen zijn verkrijgbaar bij uw technische groothandel. Kijk op www.intergaszakelijk.nl onder 'onderdelen' voor adressen. Voor telefonische informatie over onderdelen kunt u op werkdagen contact opnemen met de afdeling Klantenservice, telefoon 0524 – 51 76 55 (keuze 4)

Wij raden u aan om bij het plaatsen van een bestelling gebruik te maken van het artikelnummer en de artikelomschrijving. De genoemde prijzen zijn bruto adviesprijzen (per stuk) exclusief BTW, vracht- en verzendkosten. De prijzen zijn geldig vanaf 1 januari 2013.

In de tekeningen zijn de onderdelen genummerd. De nummers corresponderen met de positienummers in de naast de tekening afgedrukte tabel.

Op al onze aanbiedingen tot en overeenkomsten inzake door ons te verrichten leveringen en/of diensten zijn van toepassing de Algemene Verkoop- en Leveringvoorwaarden voor de Metaal- en Elektronische Industrie, door de vereniging F.M.E.-C.W.M. op 19 oktober 1998 gedeponeerd ter griffie van de arrondissementsrechtbank te Den Haag (nr. 119/1998). Een exemplaar van deze voorwaarden wordt u op aanvraag gratis toegezonden. Andersluidende voorwaarden worden uitdrukkelijk afgewezen.

Wijzigingen voorbehouden

Leveringsprogramma

Intergas Kompakt HReco ketels + toebehoren

Artikel nr.	*Omschrijving*	*Opmerking*	*Prijs €*
041007	Kombi Kompakt HReco 24 concentrisch 60/100		1249,00
041107	Kombi Kompakt HReco 24 2-pijps 80/80		1249,00
041207	Kombi Kompakt HReco 30 concentrisch 60/100		1369,00
041307	Kombi Kompakt HReco 30 2-pijps 80/80		1369,00
041407	Kombi Kompakt HReco 36 concentrisch 60/100		1489,00
041507	Kombi Kompakt HReco 36 2-pijps 80/80		1489,00
065537	Service koffer Kompakt HReco		850,00
075517	Propaanset Kompakt HReco 30 / HReco 36		17,05
075567	Propaanset Kompakt HReco 24		16,90
090347	Ombouwset NZ	Naverwarmen Zonneboiler t.b.v. Kompakt HR, HRE en HReco	20,00
090417	Montageset terugslagklep rookgas		9,40
090557	Adapterset ø80/125		40,60
090547	Adapterset ø60/100		40,60
092547	Aansluitset universeel		28,00
092637	Tweewegklepset 230V	T.b.v. vloerverwarming	95,00
093107	Schermplaatset		19,00
093127	Onderaansluitset		113,00
093137	Bovenaansluitset compleet HReco 24		174,00
093147	Bovenaansluitset compleet HReco 30		176,00
093157	Bovenaansluitset compleet HReco 36		178,00
093177	Montagebeugel		34,00
203207	Buitenvoeler Intergas	NTC 12kOhm	18,85
665017	Retourbuis met keerklep		7,90

Servicekoffer

Artikel nr.	Omschrijving	Opmerking	Prijs €
065537	**Service koffer Kompakt HReco**		
	Inhoud		
074397	Ventilator	1	107,25
074607	Ontsteekkabel	1	9,20
074647	Branderautomaat Kompakt HReco	1	229,30
200117	NTC 1 - 2	4	6,90
200177	NTC 3	2	8,25
209327	Ontsteekpen	2	7,10
210337	Pomp Yonos Para	1	151,50
240307	Zekering F1 3,15 A-T	5	0,60
801527	Gasblok Siemens Smart	1	103,75
801537	Ontsteekunit Siemens Smart	1	11,50
844797	Stromingssensor	1	38,50
864087	Druksensor CV	1	18,35
873027	Veer Kompakt	2	0,40
873537	Borgveer druksensor	1	0,75
875677	Afdichting ontsteekpen	2	0,45
875737	O-ring 15x2 nbr 70sh	5	0,20
875757	Afdichtring vlakgas 21.5/15.5	5	0,30
875827	O-ring 19x2	5	0,25
876467	Afdichting voorplaat HReco 24	2	3,80
877927	Afdichting voorplaat HReco 30	2	3,95
876597	Afdichting voorplaat HReco 36	2	4,45
886807	Sticker electrische aansluiting	2	0,85

Schermplaatset

Pos.nr.	Artikel nr.	Omschrijving	Opmerking / aantal benodigd	Prijs €
	093107	**Schermplaatset**		**19,00**
1	321017	Sluitring M4 x 18	2 stuks	0,10
2	362117	Bevestigingsschroef	2 stuks	0,10
3		Schermplaat	Alleen als set leverbaar	

Montagebeugel

Pos.nr.	Artikel nr.	Omschrijving	Opmerking / aantal benodigd	Prijs €
	093177	**Montagebeugel**		**34,00**
1	390047	Plug U – 10	4 stuks	0,10
2	146498	Ophangstrip HRE		2,55
3	381017	Houtdraad bout M8x45 verz.	4 stuks	0,15
4	826147	Moer 15 knel zoekend	3 stuks	2,35
5	826157	Moer 22 knel zoekend	2 stuks	1,35
6	824017	Klemring 15	3 stuks	0,50
7	824027	Klemring 22	2 stuks	0,75
8	147118	Console plaat HRE		9,45
9	828197	Nippel gas aansluiting		4,40
10	828207	Nippel tapwater koud en warm	2 stuks	3,15
11	828217	Nippel aanvoer / retour	2 stuks	5,05
12	324007	Sluitring M8	2 stuks	0,10
13	873377	Veer aansluitnippel 22	2 stuks	0,45
14	873387	Veer aansluitnippel 15	3 stuks	0,45

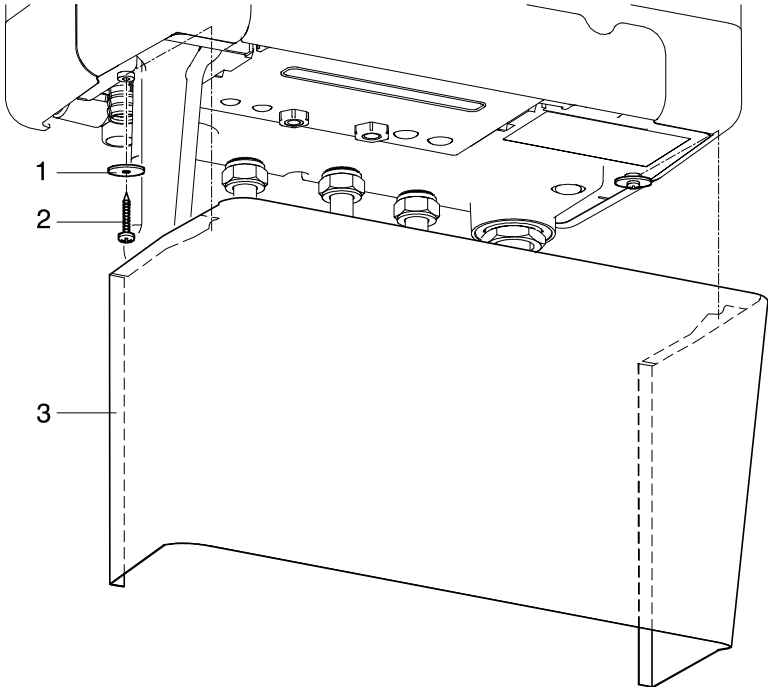
1
2
3

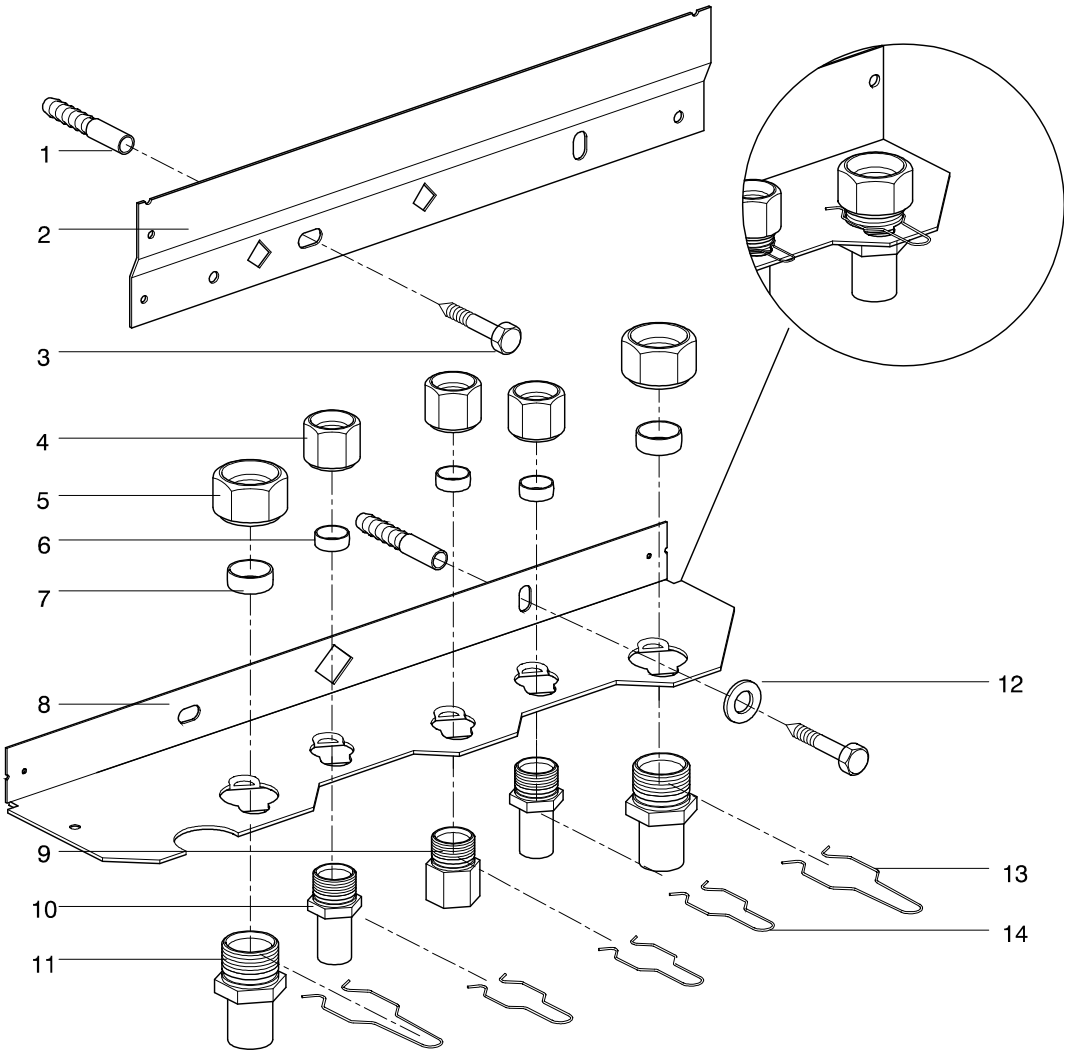
1
2
3
4
5
6
7
8
9
10
11
12
13
14

Onderaansluitset

Pos.nr.	Artikel nr.	Omschrijving	Opmerking / aantal benodigd	Prijs €
	093127	**Onderaansluitset**		**113,00**
1	146498	Ophangstrip		2,55
2	826147	Moer 15 knel zoekend	3 stuks	2,35
3	826157	Moer 22 knel zoekend	2 stuks	1,35
4	824017	Klemring 15	3 stuks	0,50
5	824027	Klemring 22	2 stuks	0,75
6	147058	Consoleplaat		11,50
7	823097	T-stuk 22 x1/2” bin.dr.x 22 knel	2 stuks	8,50
8	820037	Rechte koppeling 15 x 15 knel		3,45
9	594157	Ribbelslang ø25x21 l=600		1,10
10	390047	Plug U – 10	4 stuks	0,10
11	381017	Houtdraad bout M8x45 verz.	4 stuks	0,15
12	324007	Sluitring M8	2 stuks	0,10
13	841007	Vulaftapkraan 1/2” uitwendig		12,65
14	842257	Gaskraan x15kn + nippel x15kn		13,75
15	844417	Overstort ventiel 1/2” uitwendig 3bar		10,30
16	844427	Inlaatcombinatie 8 bar 15 x 15 knel		37,95
17	844987	Afvoer goot		9,80

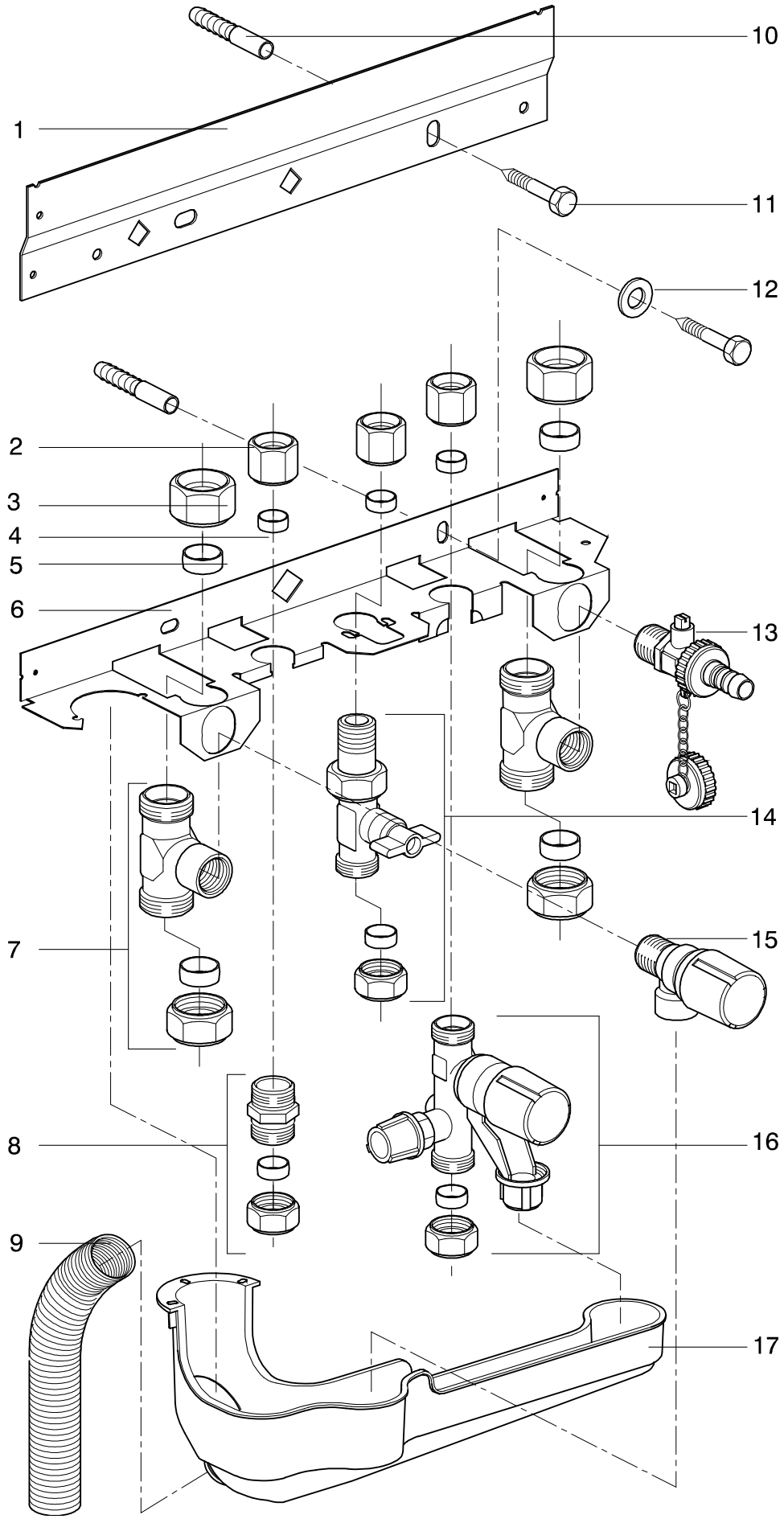
10
1
11
12
2
3
4
5
6
13
14
7
15
8
16
9
17

Bovenaansluitset

Pos.nr.	Artikel nr.	Omschrijving	Opmerking / aantal benodigd	Prijs €
	093137	**Bovenaansluitset HReco 24**		**174,00**
	093147	**Bovenaansluitset HReco 30**		**176,00**
	093157	**Bovenaansluitset HReco 36**		**178,00**
1	147068	Frame klein		20,40
	147078	Frame middel		22,45
	147088	Frame groot		24,50
2	854617	CV-leiding bovenaansluiting	2 stuks	10,80
3	854607	Tapwaterleiding bovenaansluiting	2 stuks	11,25
4	854597	Gasleiding bovenaansluiting		11,75
5	823077	T-stuk 1/2” bin.dr.x 22 x 22 knel	2 stuks	9,45
6	842257	Gaskraan x15kn + nippel x15kn		13,75
7	820037	Rechte koppeling 15 x 15 knel		3,45
8	594157	Ribbelslang ø25x21 l=600		1,10
9	390047	Plug U - 10		0,10
10	324007	Sluitring M8		0,10
11	381017	Houtdraad bout M8x45 verz.		0,15
12	826157	Moer 22 knel zoekend	2 stuks	1,35
13	826147	Moer 15 knel zoekend	3 stuks	2,35
14	824027	Klemring 22	2 stuks	0,75
15	824017	Klemring 15	3 stuks	0,50
16	147058	Consoleplaat		11,50
17	841007	Vulaftapkraan 1/2” uitwendig		12,65
18	844417	Overstortventiel 1/2” uitwendig		10,30
19	844427	Inlaatkombinatie 8 bar 15 x 15 knel		37,95
20	844987	Afvoer goot		9,80

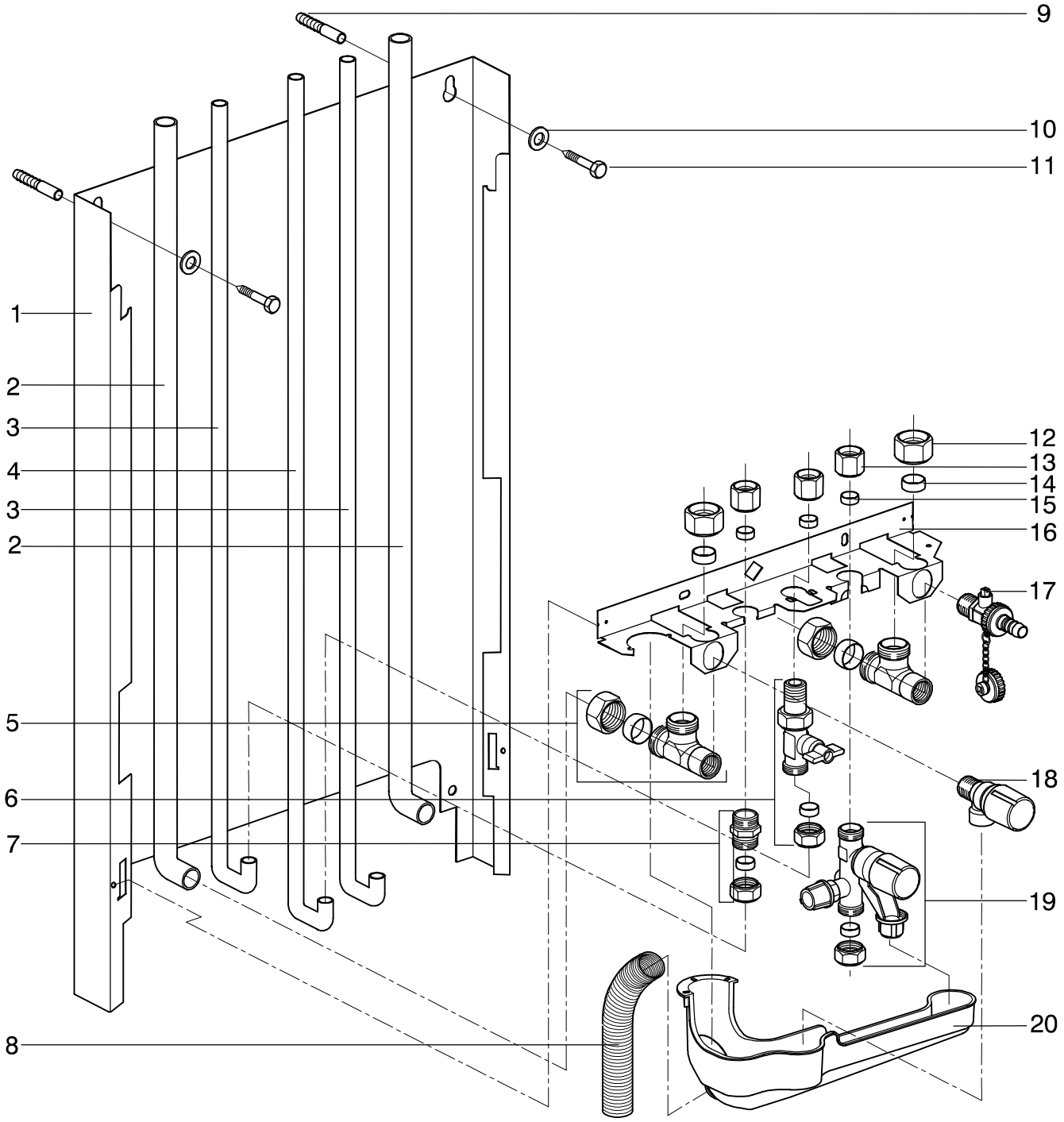
9
10
11
1
2
3
4
3
2
12
13
14
15
16
17
5
18
6
7
19
20
8

Mantel

Pos.nr.	Artikel nr.	Omschrijving	Opmerking / aantal benodigd	Prijs €	HReco 24	HReco 30	HReco 36
1	490097	Dopje	5 per ketel	0,25	●	●	●
2	878287	Tule aanvoerbuis	2 per ketel	1,40	●	●	●
3	845317	Deksel		19,90	●	●	●
4	876447	Isolatie boven		6,90	●	●	●
5	879457	Isolatie achtermantel klein		17,50	●		
	879397	Isolatie achtermantel middel		18,00		●	
	879337	Isolatie achtermantel groot		18,50			●
6	879507	Isolatie wig HReco klein		7,75	●		
	879447	Isolatie wig HReco middel		8,25		●	
	879387	Isolatie wig HReco groot		8,75			●
7	879487	Isolatie wiss. HReco klein links		2,05	●		
	879427	Isolatie wiss. HReco middel links		2,05		●	
	879367	Isolatie wiss. HReco groot links		2,05			●
8	845327	Bodem		28,05	●	●	●
9	845347	Bodemrand links		1,80	●	●	●
10	146688	Frontpaneel mantel klein		25,50	●		
	146748	Frontpaneel mantel middel		26,80		●	
	146758	Frontpaneel mantel groot		28,05			●
11	845357	Bodemrand rechts		1,80	●	●	●
12	390077	Speednut 4.2	2 per ketel	0,45	●	●	●
13	146698	Achterbak mantel klein		30,60	●		
	146768	Achterbak mantel middel		32,15		●	
	146778	Achterbak mantel groot		33,70			●
14	877917	Afdichtprof. achterkast	2 per ketel, prijs per meter	1,00	●	●	●
15	879467	Vacuumpaneel HReco klein		23,50	●		
	879407	Vacuumpaneel HReco middel		27,50		●	
	879347	Vacuumpaneel HReco groot		31,50			●
16	879437	Isolatie boven		3,10	●	●	●
17	879477	Isolatie wiss. HReco klein rechts		3,60	●		
	879417	Isolatie wiss. HReco middel rechts		3,60		●	
	879357	Isolatie wiss. HReco groot rechts		3,60			●
18	873547	Bevestigingsveer isolatie	3 per ketel	0,65	●	●	●
19	876427	Isolatie voormantel klein		11,75	●		
	876437	Isolatie voormantel middel		13,05		●	
	876367	Isolatie voormantel groot		13,80			●
20	320067	Antiverliesring	2 per ketel	0,10	●	●	●
21	390107	Snapslot		3,40	●	●	●
22	362167	Sluitschroef mantel	2 per ketel	0,10	●	●	●
23	845337	Bodemrand voor		6,00	●	●	●

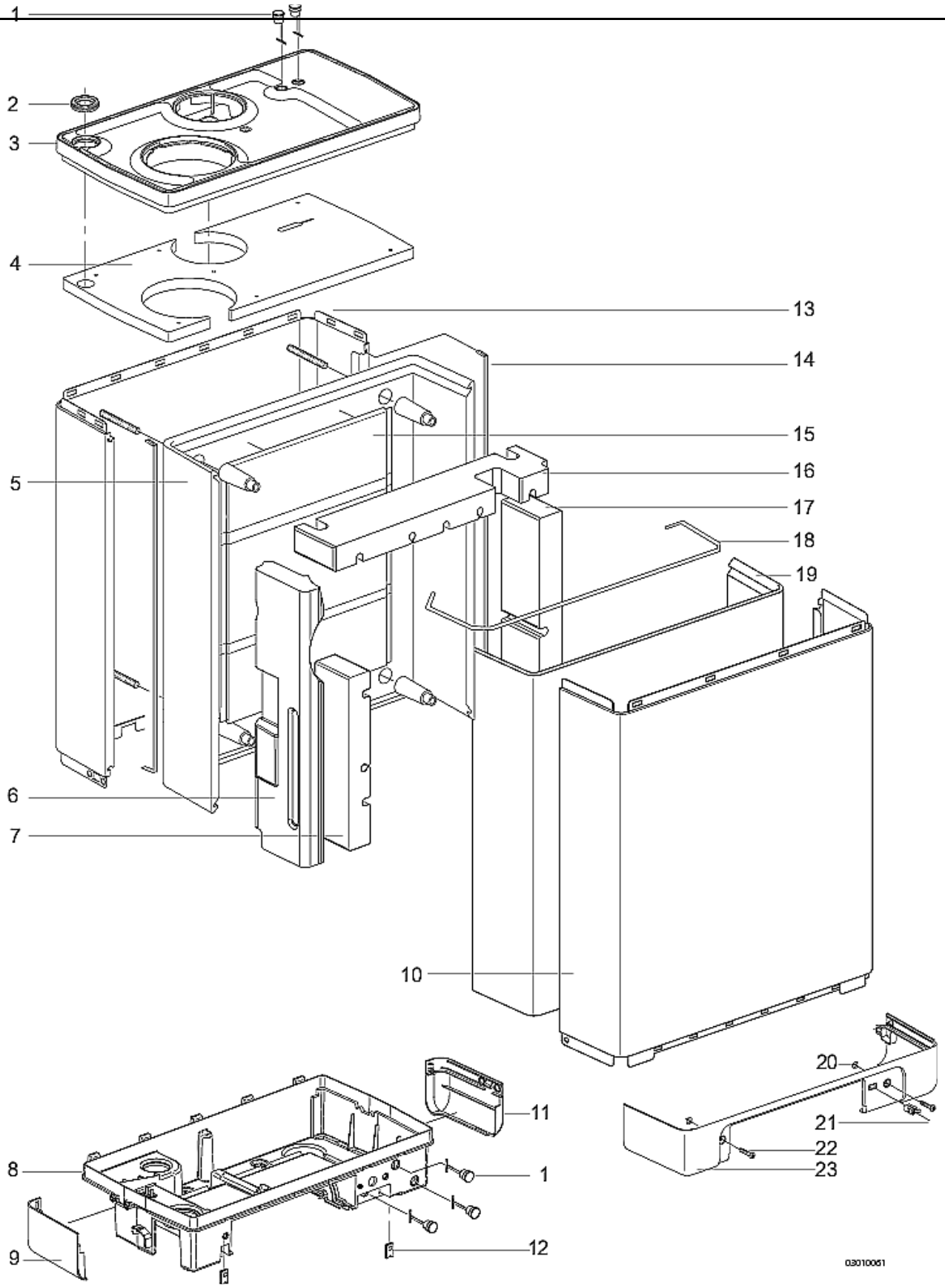
1
2
3
4
13
14
15
16
5
17
18
19
6
7
10
20
11
21
22
8
1
23
9
12
03010061

Warmtewisselaar waterzijdig

Pos.nr.	Artikel nr.	Omschrijving	Opmerking / aantal benodigd	Prijs €	HReco 24	HReco 30	HReco 36
1	843017	Ontluchter 3/8 "G		1,85	●	●	●
2	855457	Aanvoerbuis klein		33,70	●		
	854547	Aanvoerbuis middel		36,25		●	
	854557	Aanvoerbuis groot		37,75			●
3	081097	Kijkglasset		3,95	●	●	●
4	875517	Afdichtring bonded seal 3/4"		0,15	●	●	●
5	873337	Borgveer NTC 1 en NTC 2	2 per ketel	0,50	●	●	●
6	200117	NTC 1 - 2	2 per ketel	6,90	●	●	●
7	873537	Borgveer druksensor		0,75	●	●	●
8	875617	Afdichtring VITON zwart	3 per ketel	0,30	●	●	●
9	864087	Druksensor CV		18,35	●	●	●
10	825077	Wartelmoer ½”		1,70	●	●	●
11	854587	Warmwaterbuis		5,90	●	●	●
12	200177	Klem NTC 3		8,25	●	●	●
13	844797	Stromingssensor		38,50	●	●	●
14	845127	Opvulring stromingssensor		0,65	●	●	●
15	845067	Doseerschijf 6 liter		7,20	●		
	845097	Doseerschijf 8 liter		7,20		●	
	829287	Doseervent. Verv. Ring komp.		1,30			●
16	854927	Koudwaterbuis HReco		3,50	●	●	●
17	826047	Wartelmoer 1/2"		1,45	●	●	●
18	074607	Ontsteekkabel verv. set		9,20	●	●	●
19	305137	Imbusbout M4x10	2 per ontsteekpen	0,05	●	●	●
20	074337	Ontsteekpen vervanging set	Incl. pakking (pos 22) en boutjes	7,65	●	●	●
	209327	Ontsteekpen		7,10	●	●	●
21	878517	Afstandbus	4 per ketel	1,40	●	●	●
22	875677	Afdichting ontsteekpen		0,45	●	●	●
23	313047	Moer M8 zelfborg	4 per ketel	0,15	●	●	●
24	319047	Insert moer M4	4 per ketel	0,25	●	●	●
25	147647	Warmtewisselaar HReco klein		329,00	●		
	147667	Warmtewisselaar HReco middel		369,00		●	
	147687	Warmtewisselaar HReco groot		409,00			●
26	231107	Faston lip 6,3*0,8		0,70	●	●	●
27	875567	Afdichtring pomp 1"	2 per ketel	0,35	●	●	●
28	210337	Pomp HReco	Incl. aansluitkabels	151,50	●	●	●
29	828287	Retourbuis		3,65	●	●	●
30	826207	Pompmoer 1"		2,85	●	●	●

A,B,E,			Zie bedrading blz. 26		●	●	●
C,D			Zie bedrading blz. 26		●	●	●

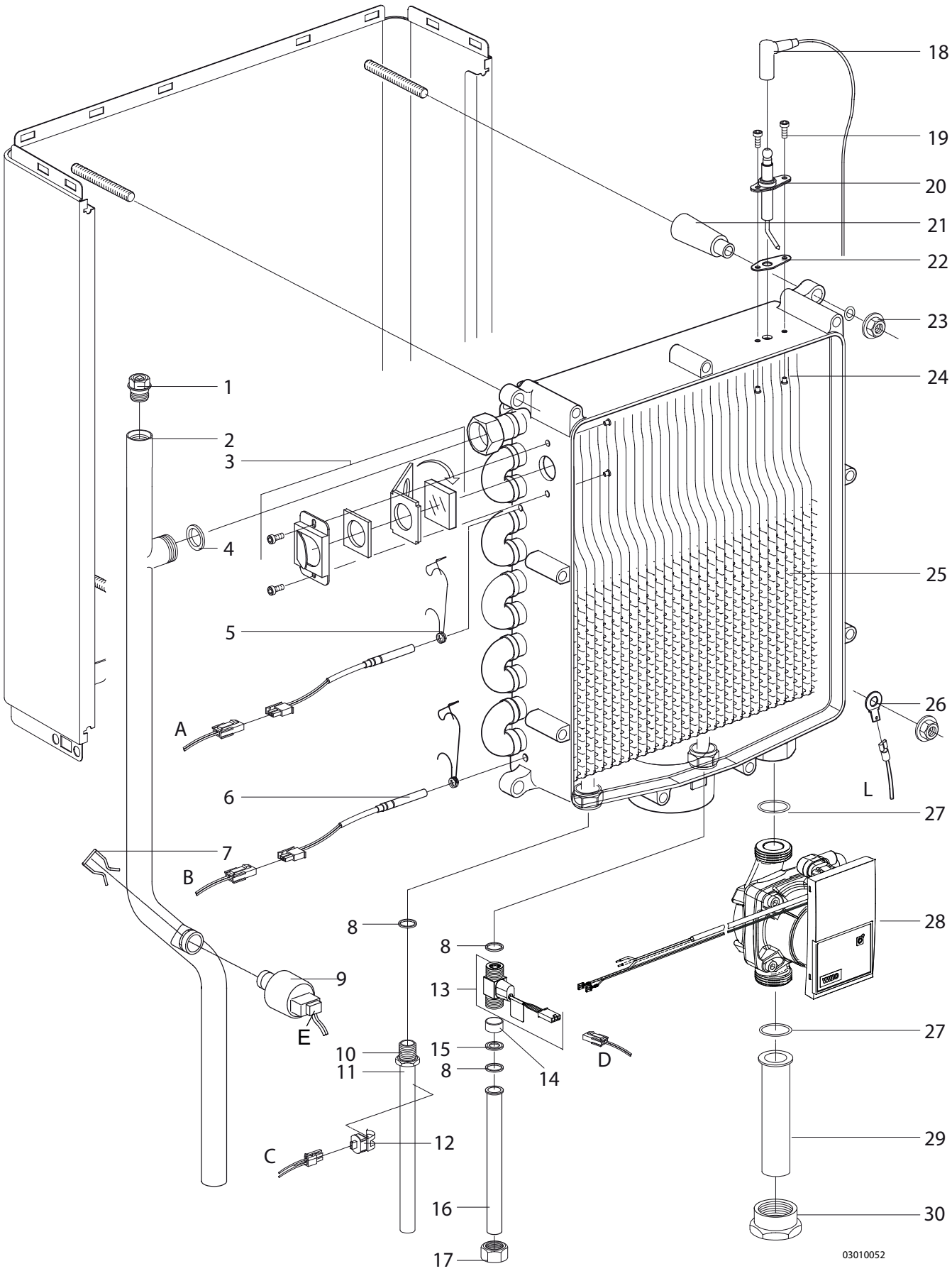
18
19
20
21
22
23
24
1
2
3
4
25
5
26
A
L
6
27
7
B
28
8
8
9
13
27
E
10
15
D
11
8
14
29
12
C
16
30
17
03010052

Rookgas/condensafvoer

Pos.nr.	Artikel nr.	Omschrijving	Opmerking / aantal benodigd	Prijs €	HReco 24	HReco 30	HReco 36
1	878577	Tule sifon		1,85	●	●	●
2	844187	Sifon		5,00	●	●	●
3	594157	Ribbelslang dn25 x21 l=600mm		1,10	●	●	●
4	878147	Afdichtring ø76		1,75	●	●	●
5	847037	Condensbak		25,45	●	●	●
6	090557	Adapter set ø80/125	Inclusief pos 10	40,60	●	●	●
7	090547	Adapter set ø60/100	Inclusief pos 10	40,60	●	●	●
8	847097	Adapter ø80		29,00	●	●	●
9	878527	O-ring ø115x4		1,45	●	●	●
10	490087	Dop afdichting lucht toevoer		0,60	●	●	●
11	878387	Afdichtring luchttoevoer 90-80		4,65	●	●	●
12	878547	Afdichtring 70x82		1,75	●	●	●
13	847007	Rookgaskoker klein		14,25	●		
	847017	Rookgaskoker middel		15,25		●	
	847027	Rookgaskoker groot		16,30			●
14	847057	Wartelmoer rookgaskoker		4,85	●	●	●
15	878537	O-ring ø68x4		0,85	●	●	●

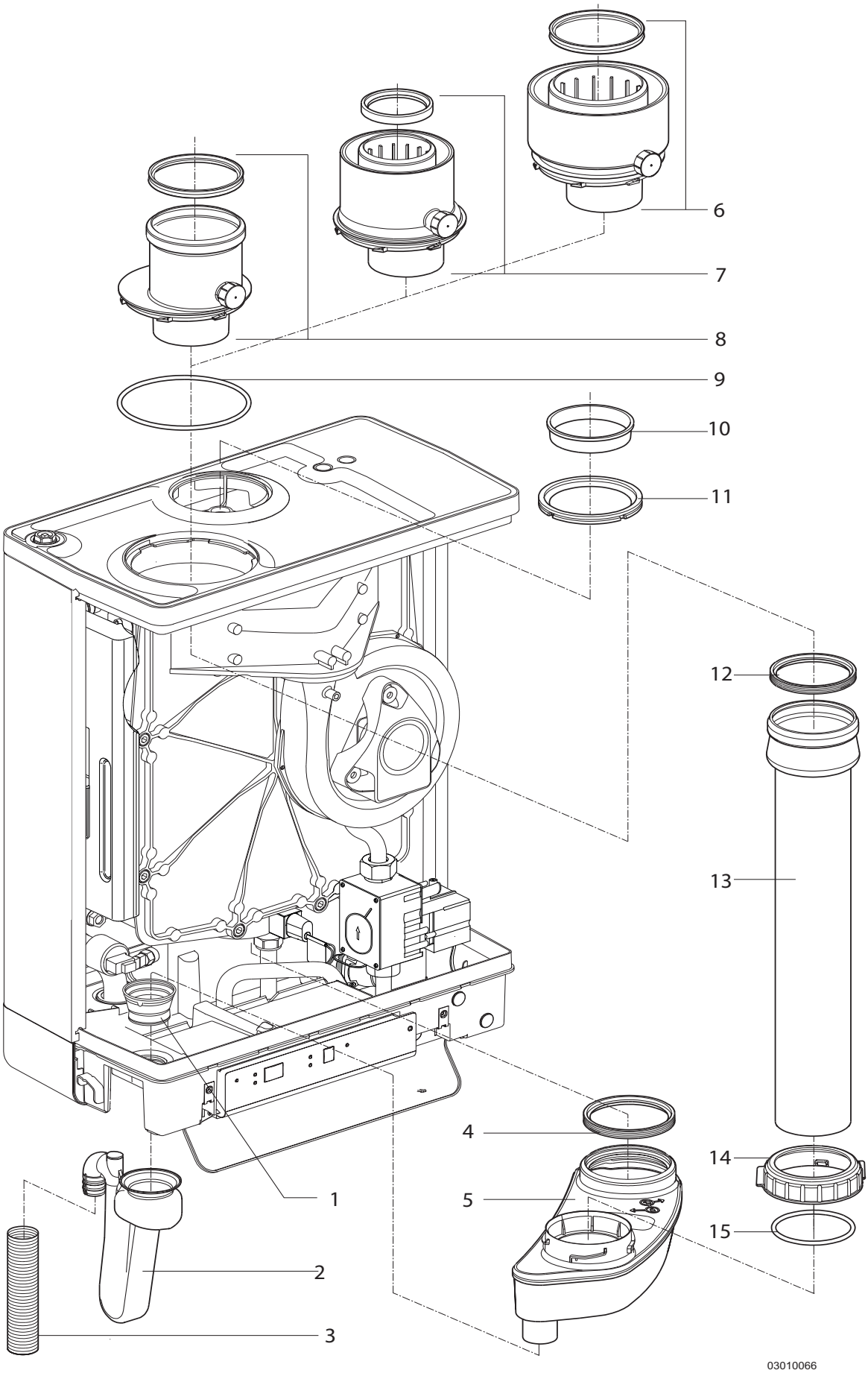
6
7
8
9
10
11
12
13
4
14
1
5
15
2
3
03010066

Gasstraat (ventilator met losse venturi)

Pos.nr.	Artikel nr.	Omschrijving	Opmerking / aantal benodigd	Prijs €	HReco 24	HReco 30	HReco 36
1	305137	Imbusbout M4x10	3 per ketel	0,05	●	●	●
2	829217	Venturi 22 kW		15,55	●		
	829197	Venturi 28 kW		15,55		●	●
3	873027	Veer		0,40	●	●	●
4	875737	O-ring 15x2 nbr 70sh		0,20	●	●	●
5	854507	Gasmengbuis klein		12,20	●		
	854567	Gasmengbuis middel		13,25		●	
	854577	Gasmengbuis groot		14,25			●
6	826067	Wartelmoer ¾ ø19	2 per ketel	1,00	●	●	●
7	875827	O-ring 19 x 2		0,25	●	●	●
8	829397	Gasdoseringsring 695 G25	Ø 6,95mm	1,30	●		
	829407	Gasdoseringsring 780 G25	Ø 7,80mm	1,30		●	●
9	801527	Gasblok Siemens Smart VGU 76 s		103,75	●	●	●
10	875757	Afdichtring vlakgas 21.5/15.5		0,30	●	●	●
11	854537	Gastoevoerbuis		8,15	●	●	●
12	074607	Ontsteekkabel verv. set		9,20	●	●	●
13	877807	Afdichtring ventilator		1,45	●	●	●
14	147297	Restrictie 28 mm			●		
15	312027	Flensmoer M5 met kartelrand	2 per ketel	0,25	●	●	●
16	074397	Ventilator set		107,25	●	●	●
17	801537	Ontsteekunit Siemens TQG 43	T.b.v. Siemens VGU 76 S	11,50	●	●	●

I			Zie bedradingsschema blz. 26		●	●	●

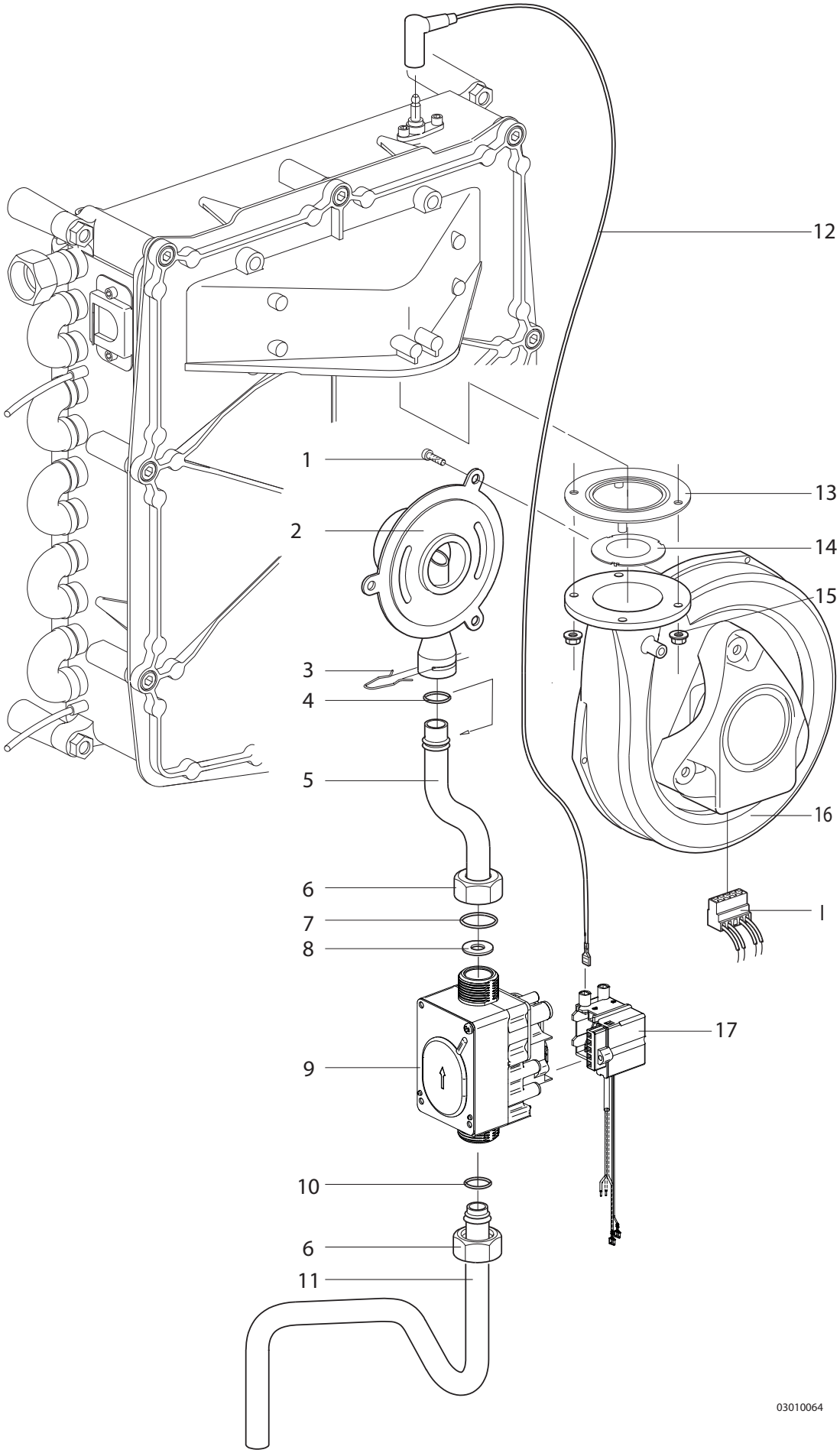
12
1
13
2
14
15
3
4
5
16
6
I
7
8
17
9
10
6
11
03010064

Gasstraat (ventilator met geïntegreerde venturi)

Pos.nr.	Artikel nr.	Omschrijving	Opmerking / aantal benodigd	Prijs €	HReco 24	HReco 30	HReco 36
1	875827	O-ring 19 x 2		0,25	●	●	●
2	829607	Gasdoseringsring 645 G25		1,30	●		
	829617	Gasdoseringsring 720 G25		1,30		●	●
3	801527	Gasblok Siemens VGU 76 s		103,75	●	●	●
4	875757	Afdichtring vlakgas 21.5/15.5		0,30	●	●	●
5	826067	Wartelmoer ¾ ø19	2 per ketel	1,00	●	●	●
6	854537	Gastoevoerbuis		8,15	●	●	●
7	090417	Rookgasklep set	Optioneel (tbv. CLV overdruk)	9,40	●	●	●
8	877807	Afdichtring ventilator		1,45	●	●	●
9	312027	Flensmoer M5 met kartelrand	2 per ketel	0,25	●	●	●
10	074507	Vervanging set ventilator met geïntegreerde tunnel		107,25	●	●	●
11	873027	Veer		0,40	●	●	●
12	829547	Gas lucht module 406		15,55	●		
	829527	Gas lucht module 362		15,55		●	●
13	875737	O-ring 15x1,5 nbr 70sh		0,20	●	●	●
14	854717	Gasmengbuis tunnelventuri klein		12,20	●		
	854727	Gasmengbuis tunnelventuri middel		13,25		●	
	854737	Gasmengbuis tunnelventuri groot		14,25			●
15	801537	Ontsteekunit Siemens TQG 43	T.b.v. Siemens Smart VGU 76 s	11,50	●	●	●

I			Zie bedradingsschema blz. 26		●	●	●

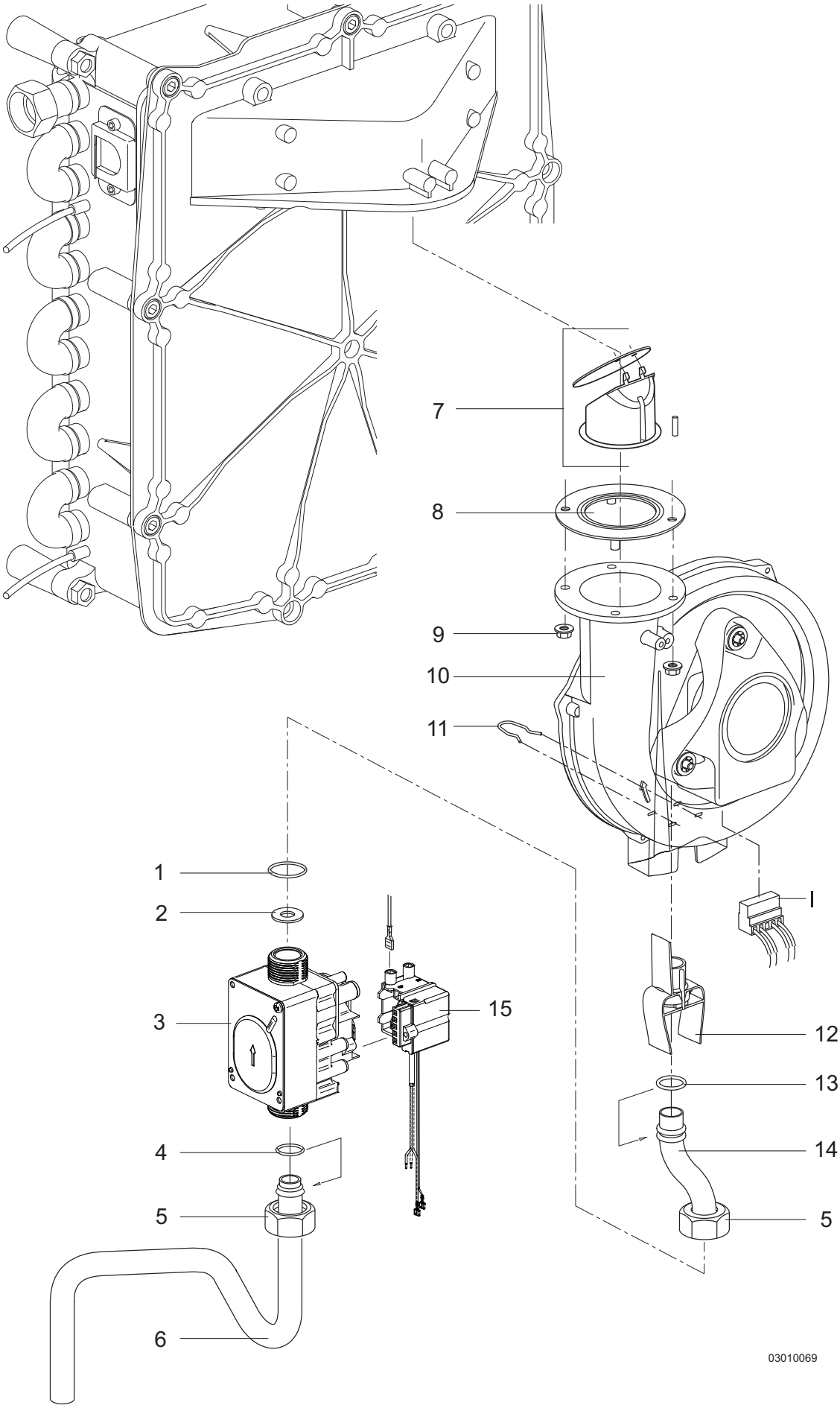
7
8
9
10
11
1
2
3
15
4
5
6
I
12
13
14
5
03010069

Branderunit

Pos.nr.	Artikel nr.	Omschrijving	Opmerking / aantal benodigd	Prijs €	HReco 24	HReco 30	HReco 36
1	800327	Brander RVS-knit		123,70	●	●	●
2	877847	Pakking brander		1,50	●	●	●
3	073647	Isolatiebak		44,90	●		
	073597	Isolatiebak		50,00		●	
	073607	Isolatiebak		56,10			●
4	876457	Pakking voorplaat / isolatiebak		4,10	●	●	
	876377	Pakking voorplaat / isolatiebak 30		4,10			●
5	876467	Afdichting voorplaat klein		3,80	●		
	877927	Afdichting voorplaat middel		3,95		●	
	876597	Afdichting voorplaat groot		4,45			●
6	859807	Voorplaat klein		35,20	●		
	859817	Voorplaat middel		43,90		●	
	859827	Voorplaat groot		52,30			●
7	875917	O-ring 6*1.5 siliconen	4 per ketel	0,20	●	●	●
8	362157	Plaatschroef T20	4 per ketel	0,20	●	●	●
9	390087	Starlock snelborg 4mm RVS	2 per ketel	0,15	●	●	●
10	334007	Tandveerring M8	9 of 11 per ketel	0,10	●	●	●
11	305027	Imbusbout M8x40 met dri-loc	9 of 11 per ketel	0,30	●	●	●

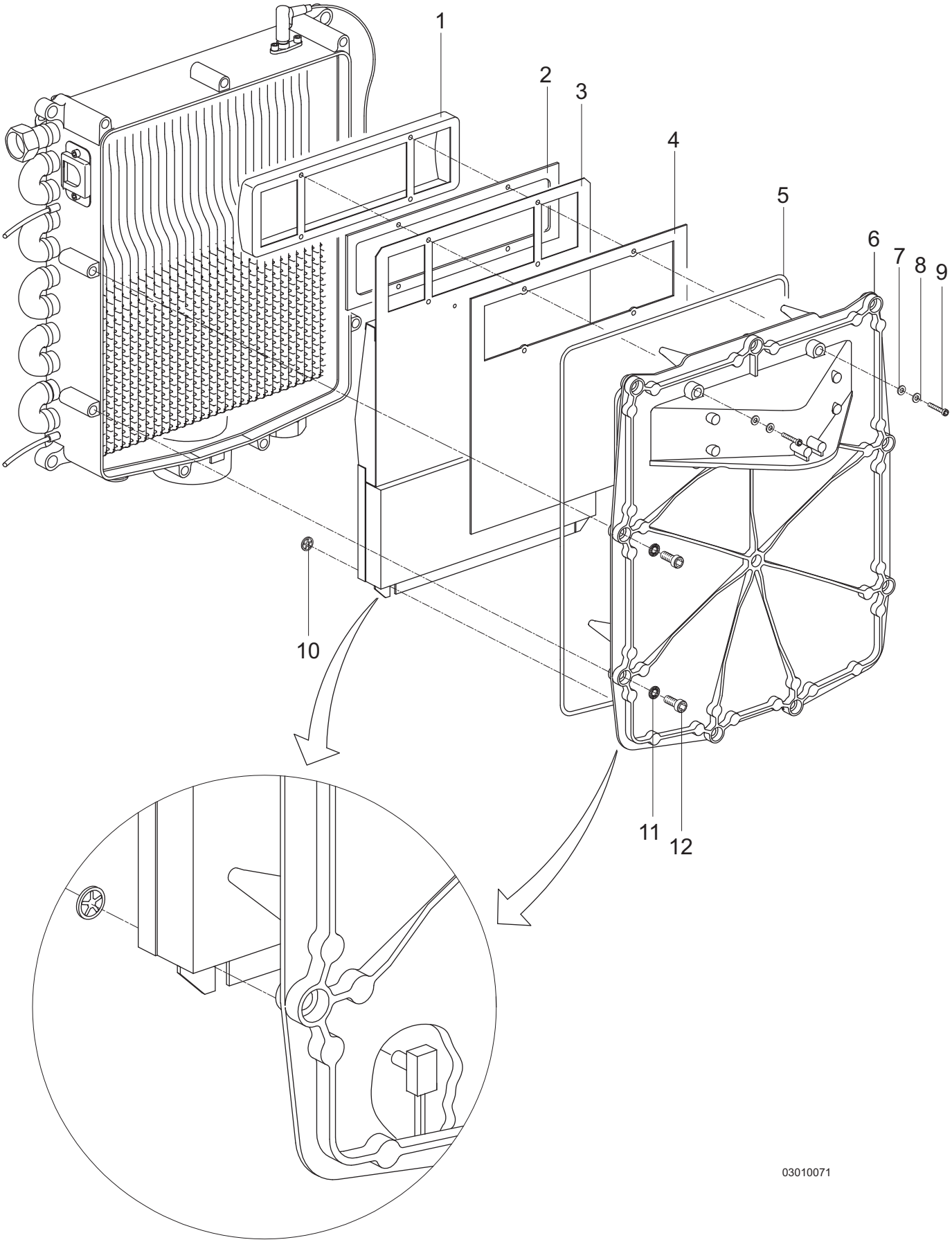
1
2
3
4
5
6
7
8
9
10
11
12
03010071

Branderautomaat Kompakt HReco

Pos.nr.	Artikel nr.	Omschrijving	Opmerking / aantal benodigd	Prijs €	HReco 24	HReco 30	HReco 36
1	878557	Tule pompbuis		1,40	●	●	●
2	878287	Tule aanvoerbuis		1.40	●	●	●
3	826087	Wartelmoer kunststof rood		0,75	●	●	●
4	260427	Connector 9 polig 5mm 24V		4,00	●	●	●
5	260467	Wartel M16x1,5		0,75	●	●	●
6	260457	Moer M16x1,5		0,20	●	●	●
7	490097	Dopje	6 per ketel	0,25	●	●	●
8	220977	Netsnoer met stekker		3,80	●	●	●
9	878567	Kabeldoorvoer	3 per ketel	0,65	●	●	●
10	876207	Viltring afwaterstop		0,20	●	●	●
11	866147	Afwaterstop		0,30	●	●	●
12	826077	Wartelmoer kunststof blauw		0,75	●	●	●
13	826097	Wartelmoer kunststof geel		0,75	●	●	●
14	260417	Connector 8 polig 7,5 mm, 230 V		4,00	●	●	●
15	886807	Sticker aansluiting bedrading		0,85	●	●	●
16	240307	Zekering F1 3.15 A-T		0,60	●	●	●
17	074647	Branderautomaat set HReco		229,30	●	●	●
18	845367	Branderautomaat/displayhouder		6,70	●	●	●
19	885747	Sticker display HReco		6.75	●	●	●
20	845507	Display venster HReco		6,50	●	●	●

K,M, X2,X 3,X7			Zie bedrading blz. 26		●	●	●

.

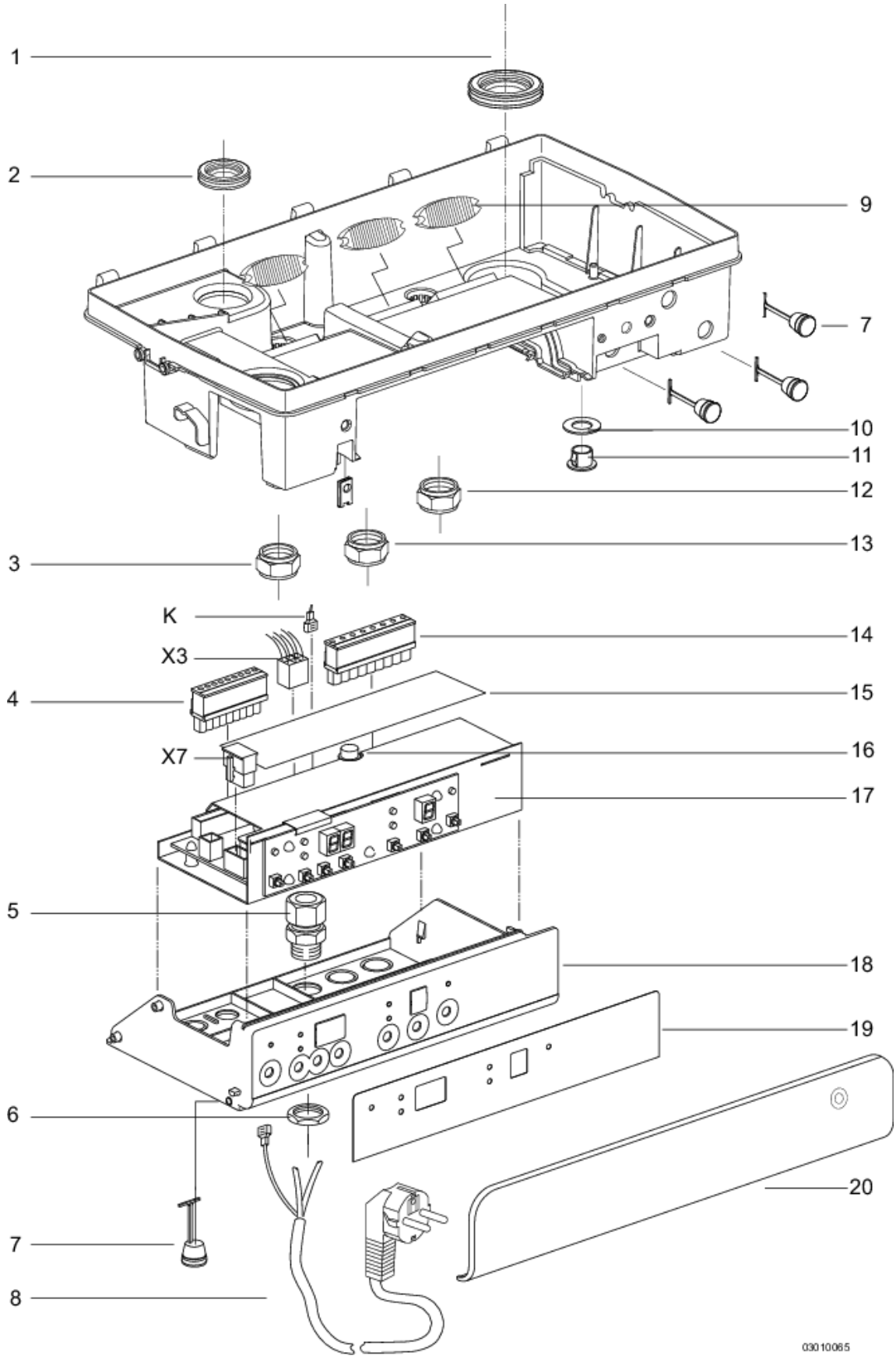
1
2
9
7
10
11
12
13
3
K
14
X3
4
15
X7
16
17
5
18
19
6
20
7
8
03010085

Bedradingen Kompakt HReco

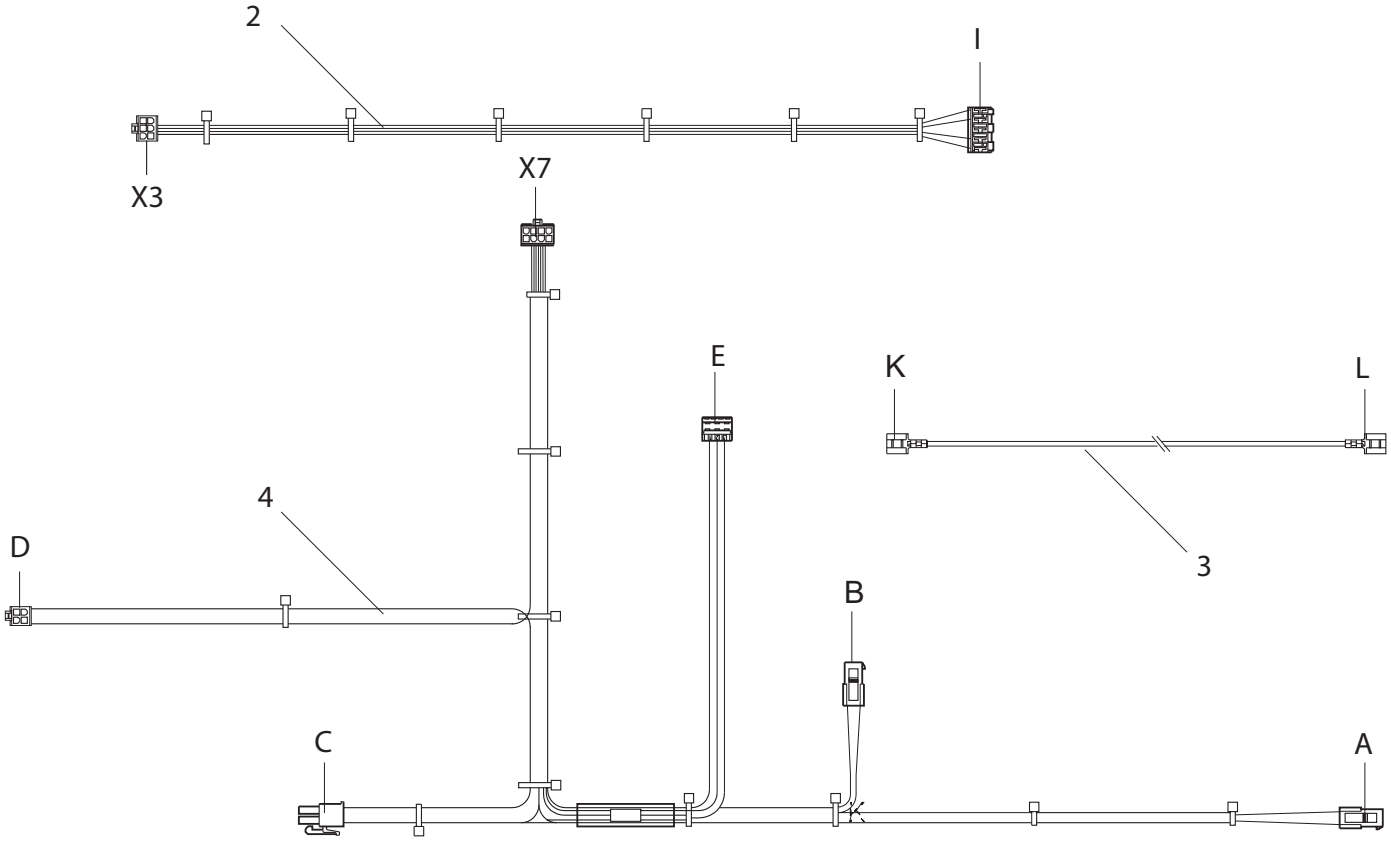

03010073

Pos.nr.	Artikel nr.	Omschrijving	Opmerking	Prijs €	HReco 24	HReco 30	HReco 36
1	221727	Ventilatorkabel HReco		6,65	●	●	●
2	221737	NTC kabel Kombi HReco		11,05	●	●	●
3	221437	Aarddraad		0,40	●	●	●

Intergas Verwarming BV

88447701

Europark Allee 2
Postbus 6
7740 AA Coevorden
Tel: 0524-512345
Fax: 0524-516868
www.intergasverwarming.nl